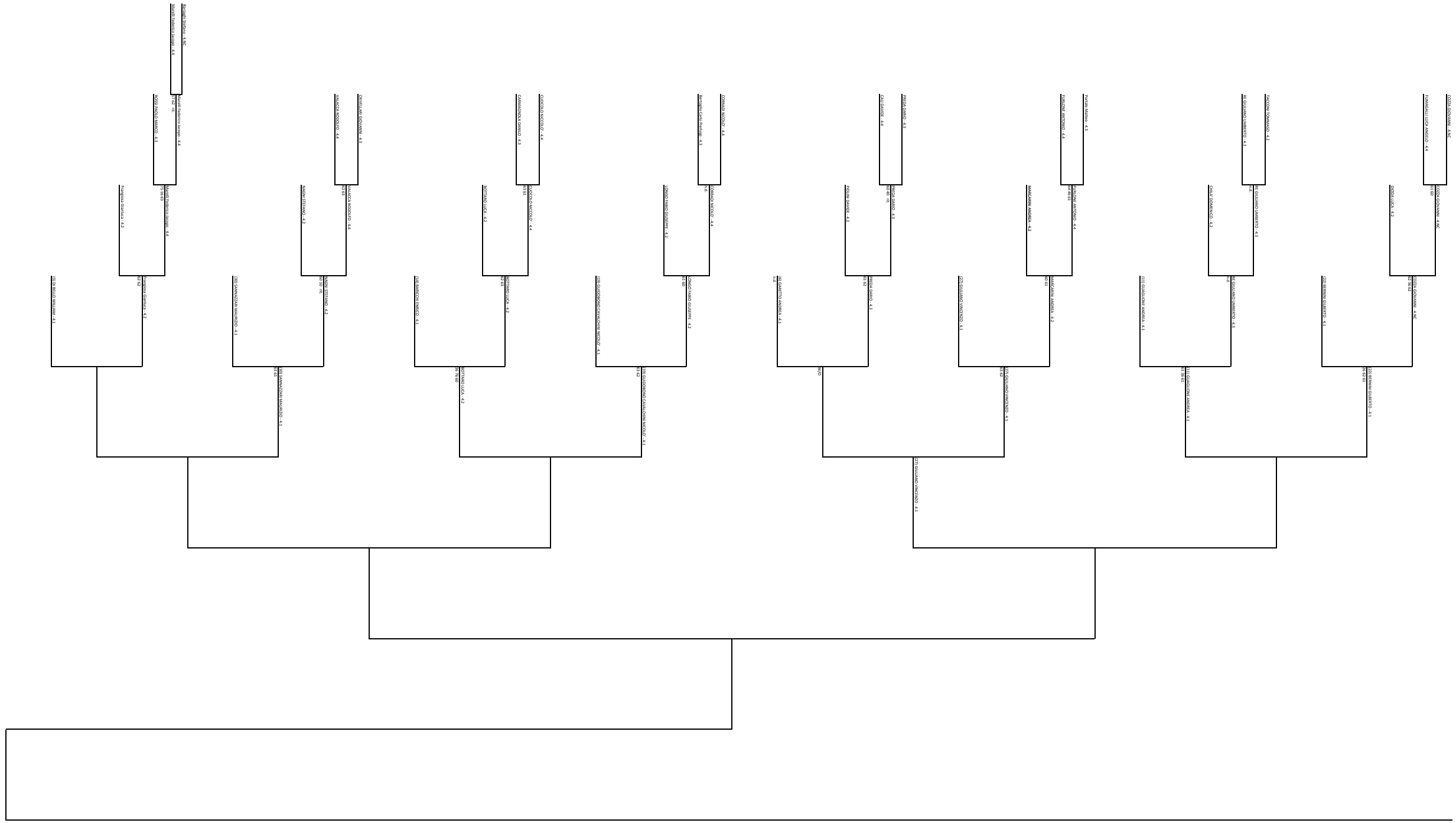
ACCOSTA GIOVANNI - 4.NC
FIAMMATELLI LUCA ANGELO - 4.4
ACCOSTA GIOVANNI - 4.NC
R1 0.50 - 1H
ACCOSTA GIOVANNI - 4.NC
R2 36.62
ACCOSTA TOMMASO - 4.3
DE GIULIANO UMBERTO - 4.1
DE GIULIANO UMBERTO - 4.1
R1 0
CINILE DOMENICO - 4.1
DE GIULIANO UMBERTO - 4.1
R2 0
DE GIULIANO UMBERTO - 4.1
R3 0.62
ACCOSTA GIOVANNI - 4.NC
ROSSI LUCA - 4.3
(23) BERNINI GUIBERTO - 4.1
(23) BERNINI GUIBERTO - 4.1
R1 0
(23) BERNINI GUIBERTO - 4.1
R2 36.62
(111) CARACCIONE ANDREA - 4.1
(111) CARACCIONE ANDREA - 4.1
R1 36.62
(111) CARACCIONE ANDREA - 4.1
R2 0
(23) GIUSIANO VINCENZO - 4.1
Tarsari Matteo - 4.1
LANDONE ANTONIO - 4.4
LANDONE ANTONIO - 4.4
R1 0.62
LANDONE ANTONIO - 4.4
R2 0
LANDONE ANDREA - 4.2
LANDONE ANDREA - 4.2
R1 0.62
(23) GIUSIANO VINCENZO - 4.1
R2 0.62
(23) GIUSIANO VINCENZO - 4.1
R3 0
(23) GIUSIANO VINCENZO - 4.1
ROSSI DARIO - 4.1
DALMASSO - 4.4
ROSSI DARIO - 4.1
R1 0.62 - 1H
ROSSI DARIO - 4.1
R2 0
ROSSI DARIO - 4.1
R3 0.62
ROSSI DARIO - 4.1
R4 0
(23) GIUSIANO VINCENZO - 4.1
R5 0
CORRADI NICOLO' - 4.4
Bertolino Carlo Pietro - 4.1
CORRADI NICOLO' - 4.4
R1 0
CORRADI NICOLO' - 4.4
R2 0.62
LONGO FABIO GIUSEPPE - 4.2
LONGO FABIO GIUSEPPE - 4.2
R1 0.62
LONGO FABIO GIUSEPPE - 4.2
R2 0
(18) GIUDICIANNI CAVALCHINI NICOLO' - 4.1
(18) GIUDICIANNI CAVALCHINI NICOLO' - 4.1
R1 0.62
(18) GIUDICIANNI CAVALCHINI NICOLO' - 4.1
R2 0
(18) GIUDICIANNI CAVALCHINI NICOLO' - 4.1
R3 0
ASCOLA NICOLO' - 4.4
CARANDINA DANILO - 4.1
ASCOLA NICOLO' - 4.4
R1 0.62
ASCOLA NICOLO' - 4.4
R2 0
SCICCIOLA NICOLO' - 4.2
MOTTINO LUCA - 4.2
SCICCIOLA NICOLO' - 4.2
R1 0.62
MOTTINO LUCA - 4.2
R2 0
MOTTINO LUCA - 4.2
R3 0.62
(18) MARCHI ENRICO - 4.1
MOTTINO LUCA - 4.2
R4 0.62
PRESELLARI GIOVANNI - 4.1
MALAGA NICOLO' - 4.4
MALAGA NICOLO' - 4.4
R1 0.62
MALAGA NICOLO' - 4.4
R2 0
MAGNI STEFANO - 4.3
MAGNI STEFANO - 4.3
R1 0.50 - 1H
MAGNI STEFANO - 4.3
R2 0.62
(19) CANACCIARI MAURIZIO - 4.1
(19) CANACCIARI MAURIZIO - 4.1
R1 0.62
(19) CANACCIARI MAURIZIO - 4.1
R2 0
Bacurgal Cristian - 4.NC
Aquaro Francesco Saverio - 4.4
Aquaro Francesco Saverio - 4.4
R1 1H
Aquaro Francesco Saverio - 4.4
R2 0
ZOCCI PAOLO MARCO - 4.3
ZOCCI PAOLO MARCO - 4.3
R1 0.62
ZOCCI PAOLO MARCO - 4.3
R2 0
Frangione Gianluca - 4.3
Frangione Gianluca - 4.3
R1 0.62
Frangione Gianluca - 4.3
R2 0
(13) DI BELLO DAVIDE - 4.1
(13) DI BELLO DAVIDE - 4.1
R1 0